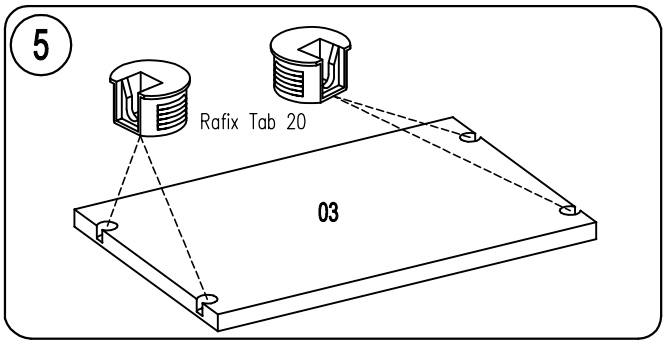
5
Rafix Tab 20
03

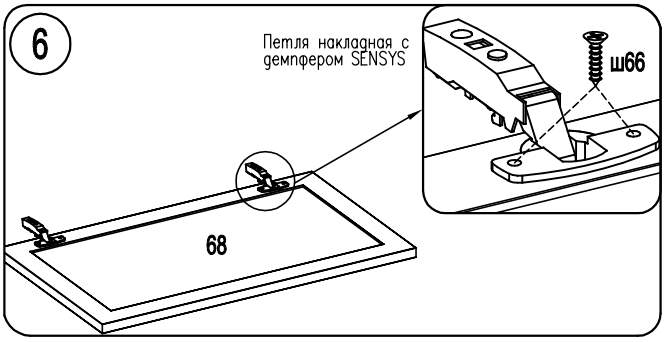
6
Петля накладная с демпфером SENSYS
ш66
68

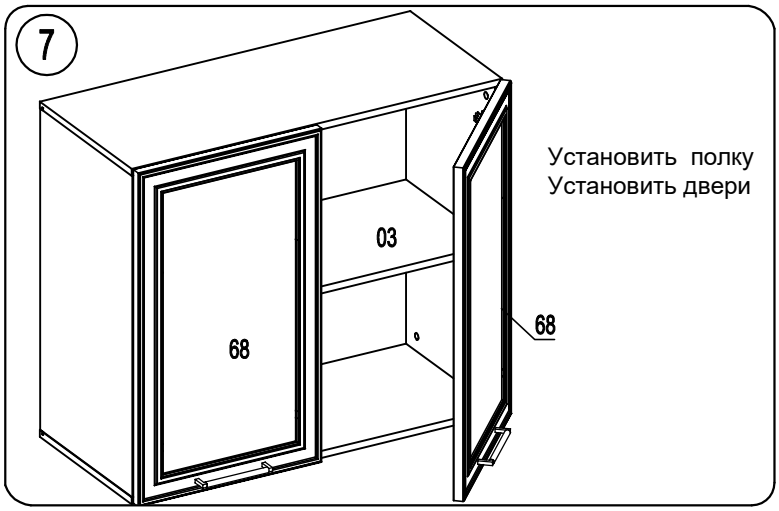
7
Установить полку
Установить двери
03
68
68

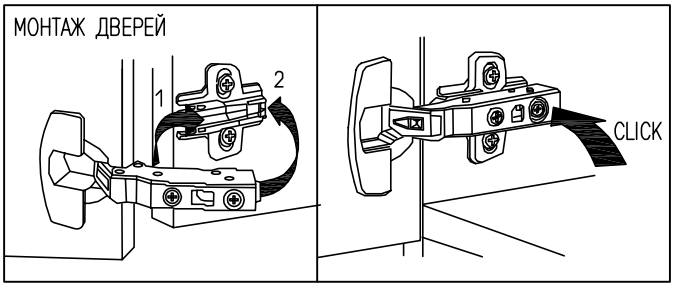
МОНТАЖ ДВЕРЕЙ
1
2
CLICK

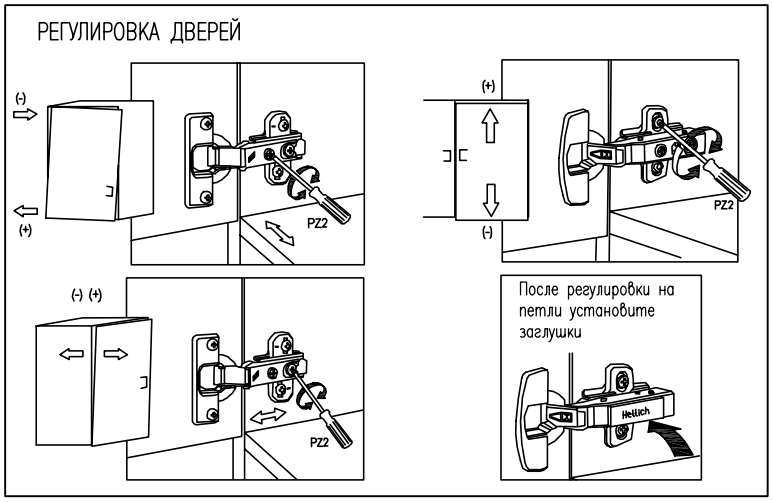
РЕГУЛИРОВКА ДВЕРЕЙ
(-)
(+)
PZ2
(+)
(-)
PZ2
(-) (+)
PZ2
После регулировки на петли установите заглушки
Hettich

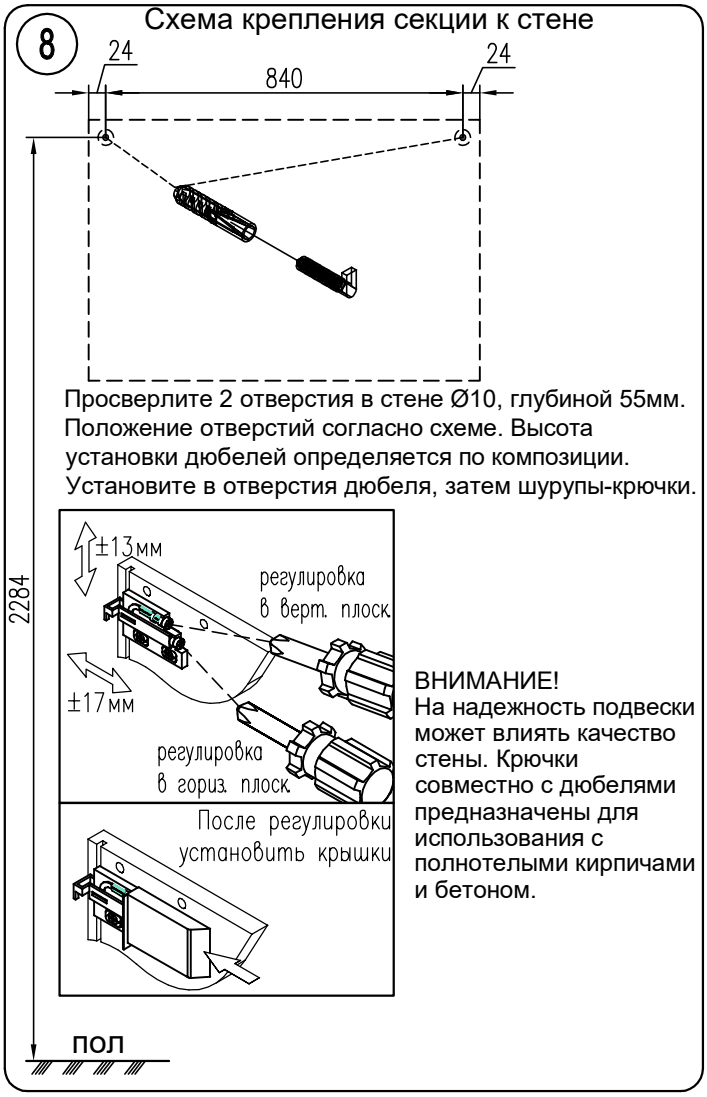
8
Схема крепления секции к стене
24
840
24
2284
Просверлите 2 отверстия в стене Ø10, глубиной 55мм.
Положение отверстий согласно схеме. Высота
установки дюбелей определяется по композиции.
Установите в отверстия дюбеля, затем шурупы-крючки.
±13мм
регулировка
в верт. плоск.
±17мм
регулировка
в гориз. плоск.
После регулировки
установить крышки
ВНИМАНИЕ!
На надежность подвески
может влиять качество
стены. Крючки
совместно с дюбелями
предназначены для
использования с
полнотелыми кирпичами
и бетоном.
ПОЛ