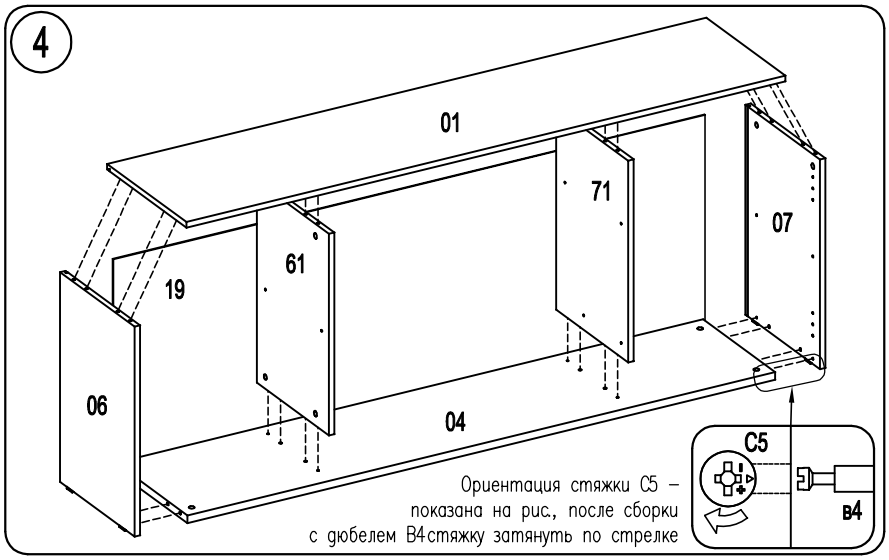
4
01
71
07
61
19
06
04
C5
B4
Ориентация стяжки C5 –
показана на рис., после сборки
с дюбелем B4стяжку затянуть по стрелке

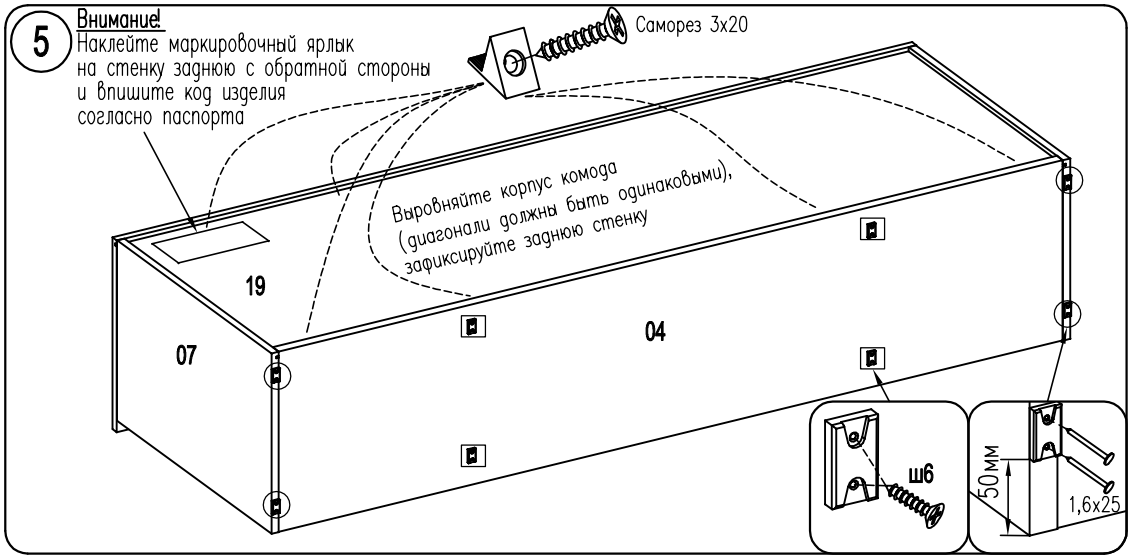
5
Внимание!
Наклейте маркировочный ярлык
на стенку заднюю с обратной стороны
и впишите код изделия
согласно паспорта
Саморез 3х20
Выровняйте корпус комода
(диагонали должны быть одинаковыми),
зафиксируйте заднюю стенку
19
07
04
Ш6
50мм
1,6х25

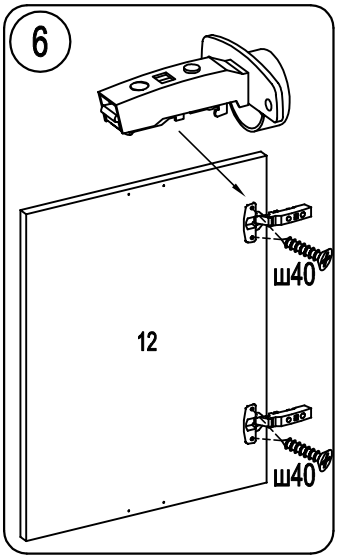
6
12
Ш40
Ш40

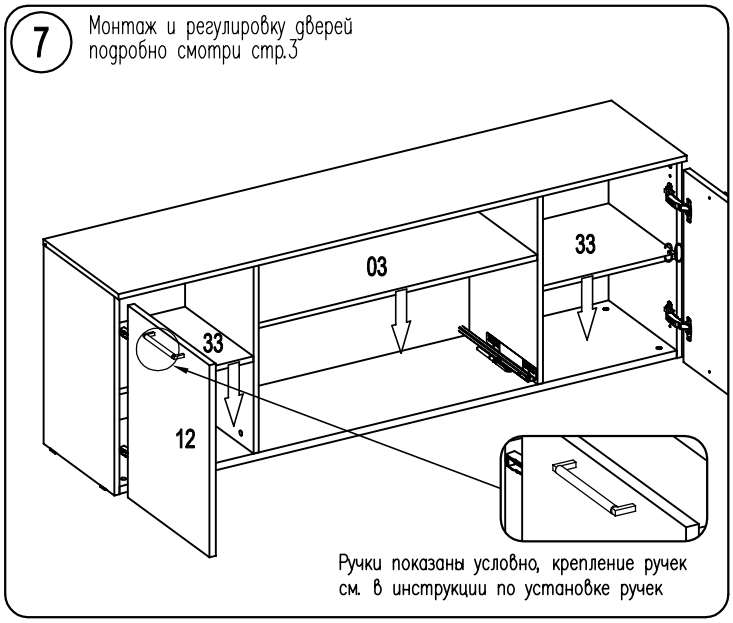
7
Монтаж и регулировку дверей
подробно смотри стр.3
03
33
33
12
Ручки показаны условно, крепление ручек
см. в инструкции по установке ручек

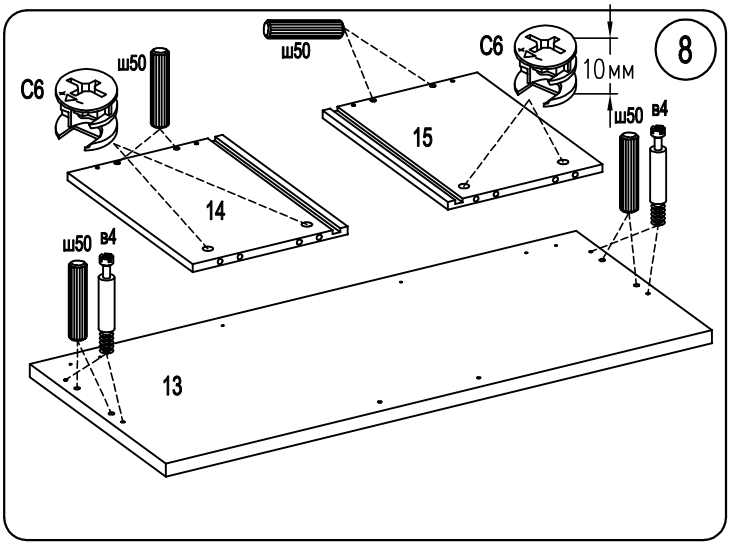
8
C6
Ш50
Ш50
C6
10мм
Ш50
B4
15
14
Ш50
B4
13

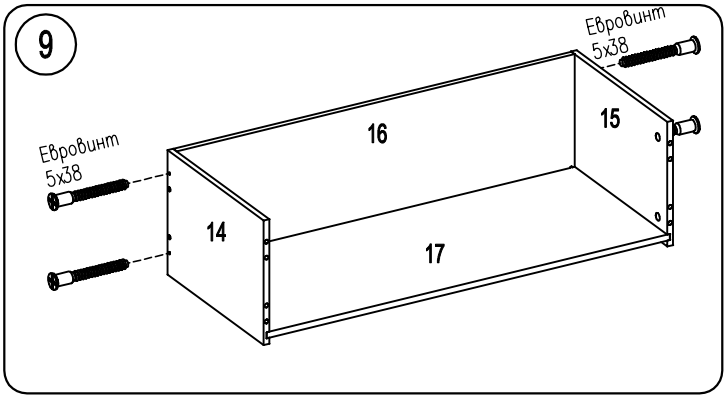
9
Евровинт
5х38
Евровинт
5х38
16
15
14
17