4

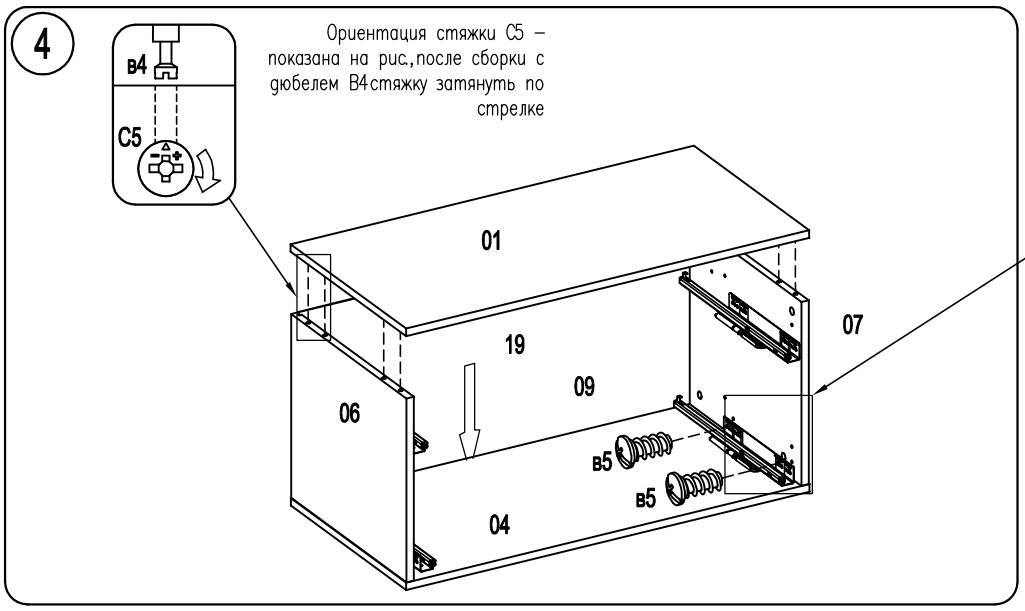

Ориентация стяжки С5 – показана на рис.,после сборки с дюбелем В4-стяжку затянуть по стрелке

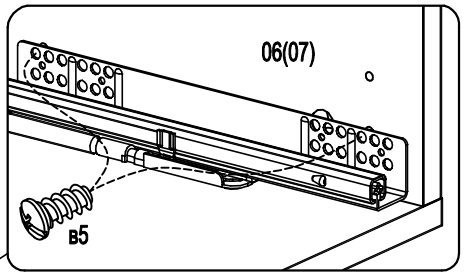

4а

Вариант тумбы с навесами LIBRA.
инструкцию по установке навесов – см. лист 4

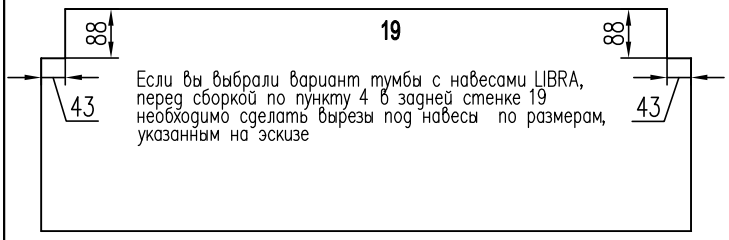

Если вы выбрали вариант тумбы с навесами LIBRA, перед сборкой по пункту 4 в задней стенке 19 необходимо сделать вырезы под навесы по размерам, указанным на эскизе

6

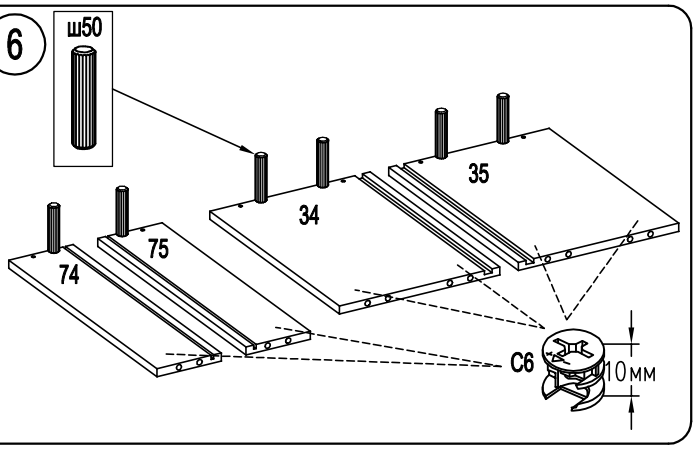

5

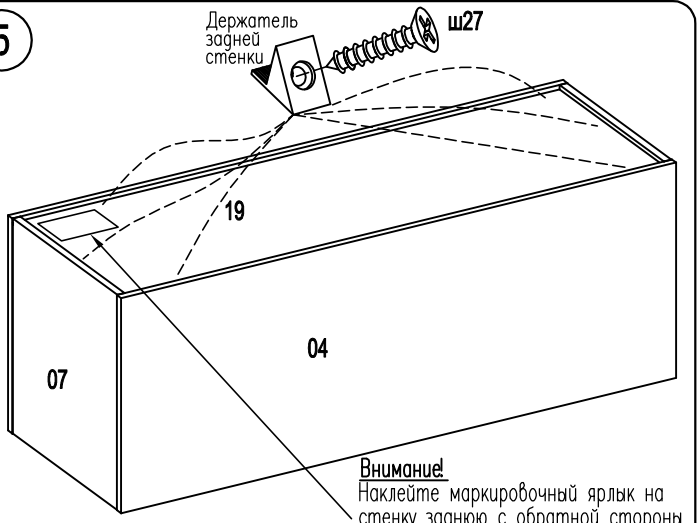

Внимание!
Наклейте маркировочный ярлык на стенку заднюю с обратной стороны и впишите код изделия согласно паспорта

7

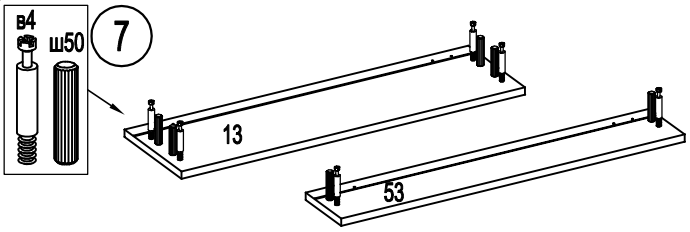

9

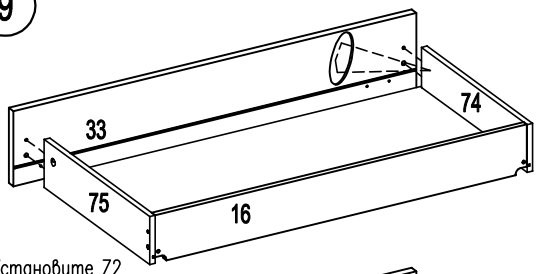

Установите Z2 заглушки самоклеющиеся ø20

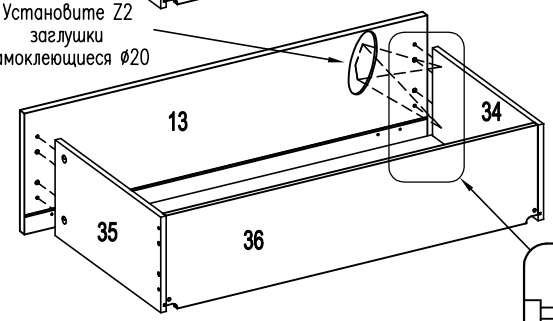

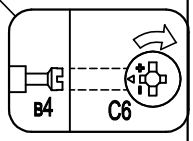

Ориентация стяжки С6–показана на рис., после сборки с дюбелем В4, стяжку С6 затянуть по стрелке
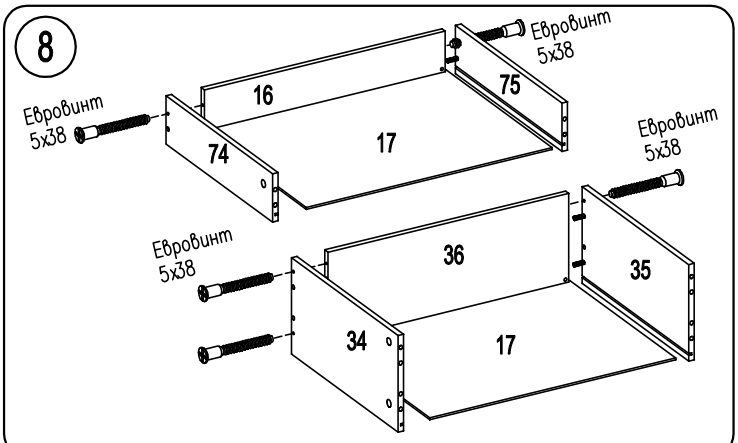
8